ЭСКИЗНЫЙ ПРОЕКТ

быстровозводимого здания автомоечного комплекса самообслуживания на 6 постов

Москва 2018 год

Формат А3

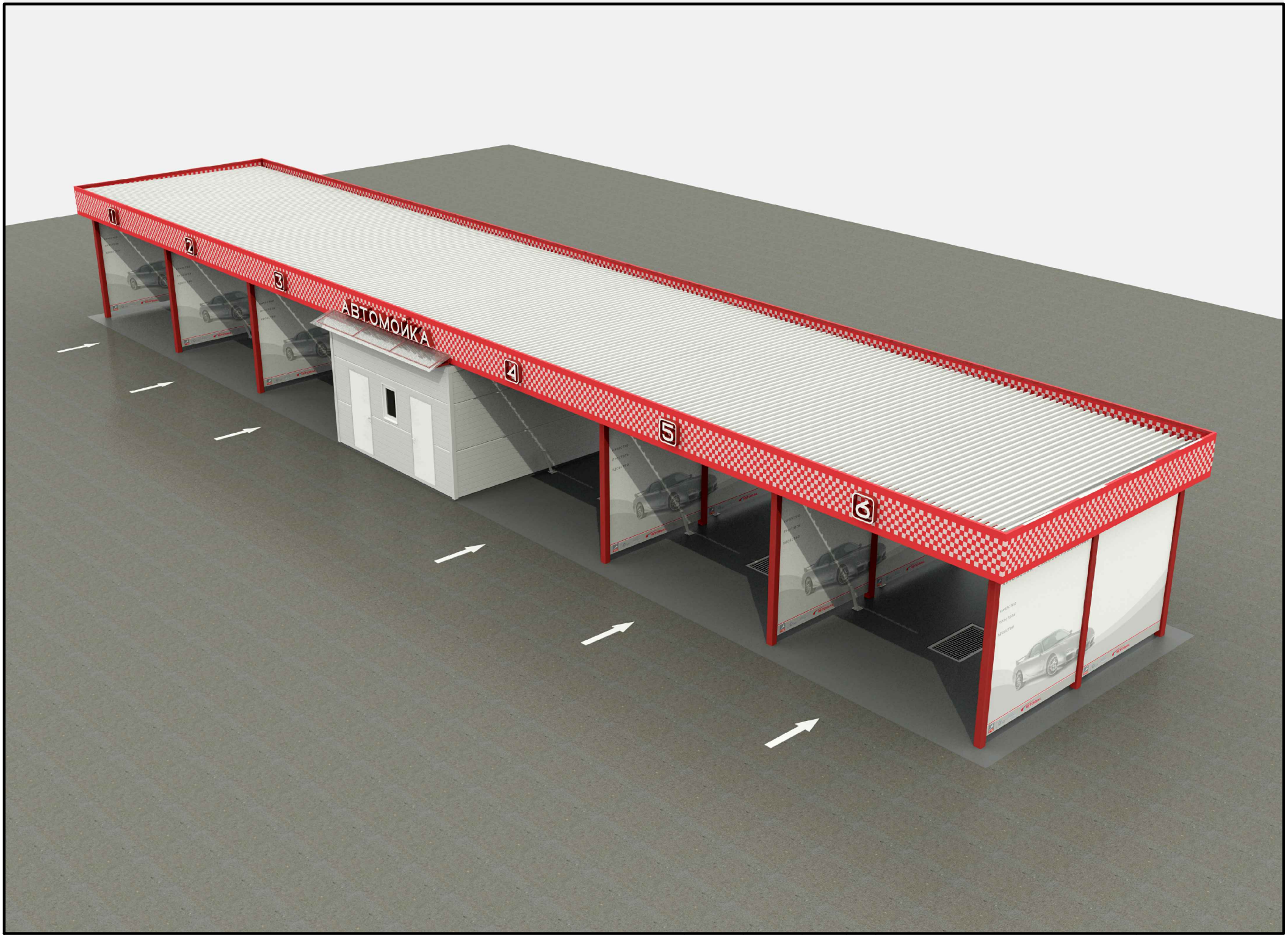

Формат А3

Фасад 1–8

Фасад В–А

Фасад А–В

Фасад 8–1

						13–2018/01 АР		
						Автомойка самообслуживания на 6 постов		
Изм.	Кол.уч	Лист	N док.	Подпись	Дата			
Разраб.						Проект многоразового использования	Стадия	Лист	Листов
Проверил							П	2	8
ГИП									
						Фасады		
Н. контр.								

Формат А3

План мойки

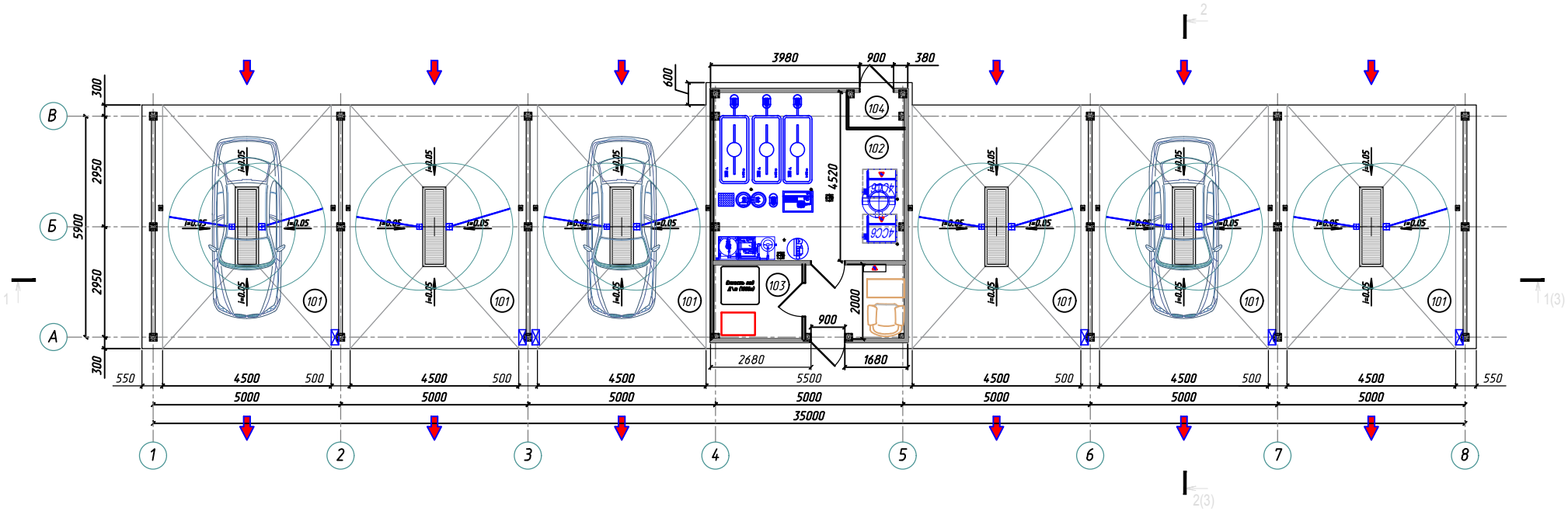

Экспликация помещений

Номер по проекту	Наименование	Площадь, м²
101	Пост мойки	32.5
102	Техническое помещение	21.5
103	Котельная/операторская	10.2
104	Санузел	1.42
Итого		228.1

1. Расчетная мощность установки (без пылесоса) 35кВт
   Расчетная мощность установки (с пылесосом) 38кВт
2. Подключение воды 1"(шаровый кран)
   Давление воды в точке подключения мин.3бар
3. Вода с мойки через систему переливов поступает в колодец-отстойник, откуда после прохождения процесса очистки утилизируется

Изм.	Кол.уч	Лист	N док.	Подпись	Дата	13–2018/01 АР		
						Автомойка самообслуживания на 6 постов		
Разраб.						Проект многоразового использования	Стадия	Лист	Листов
Проверил							П	3	8
ГИП									
						План на отм. 0.000		
Н. контр.									

Формат А3

Фасад 1–8

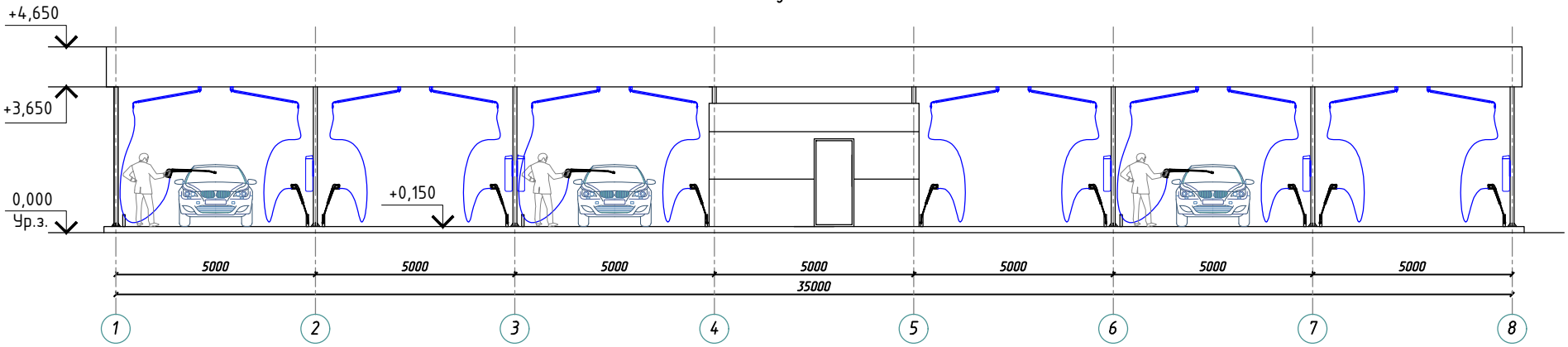

Фасад 8–1

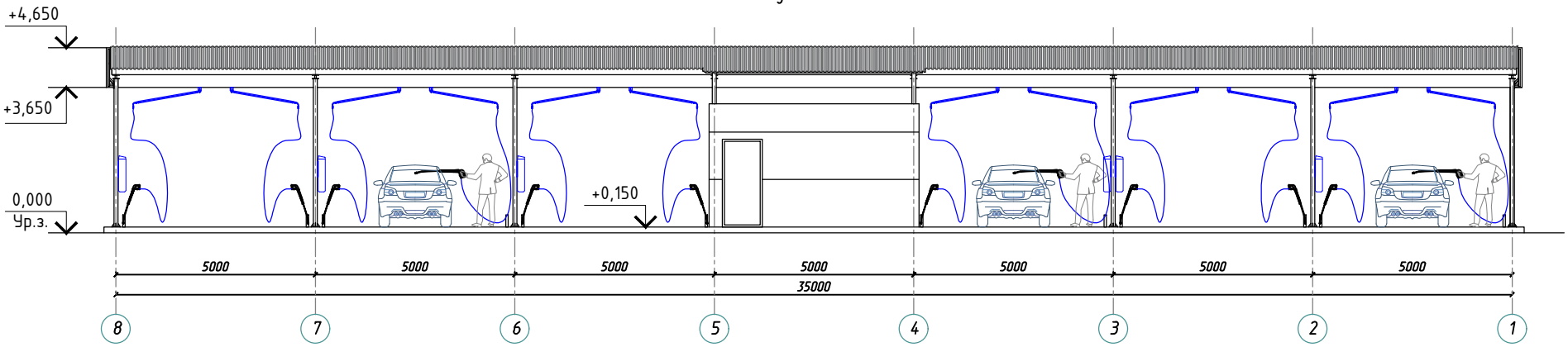

Фасад А–В

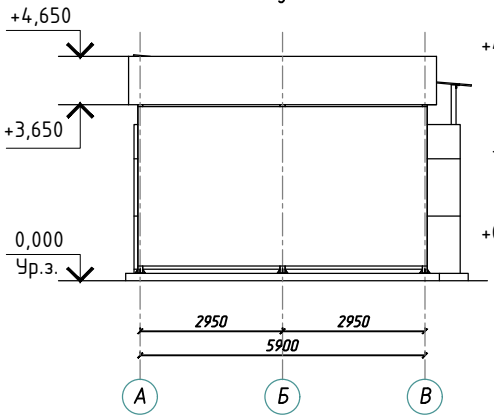

Фасад В–А

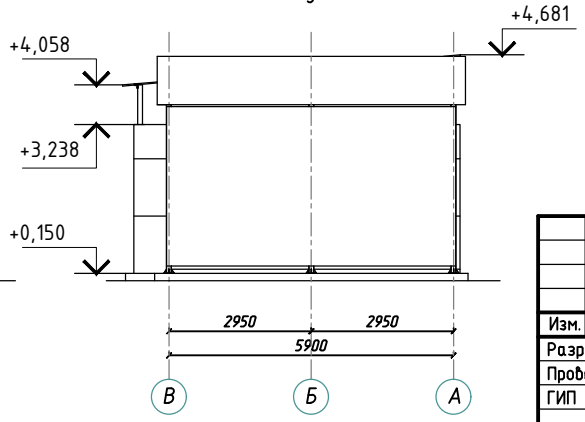

						13–2018/01 АР		
Изм.	Кол.уч	Лист	N док.	Подпись	Дата	Автомойка самообслуживания на 6 постов		
Разраб.						Проект многоразового использования	Стадия	Лист	Листов
Проверил							П	4	8
ГИП									
						Фасад 1-8, 8-1, А-В, В-А		
Н. контр.									

Формат А3

Разрез 1–1

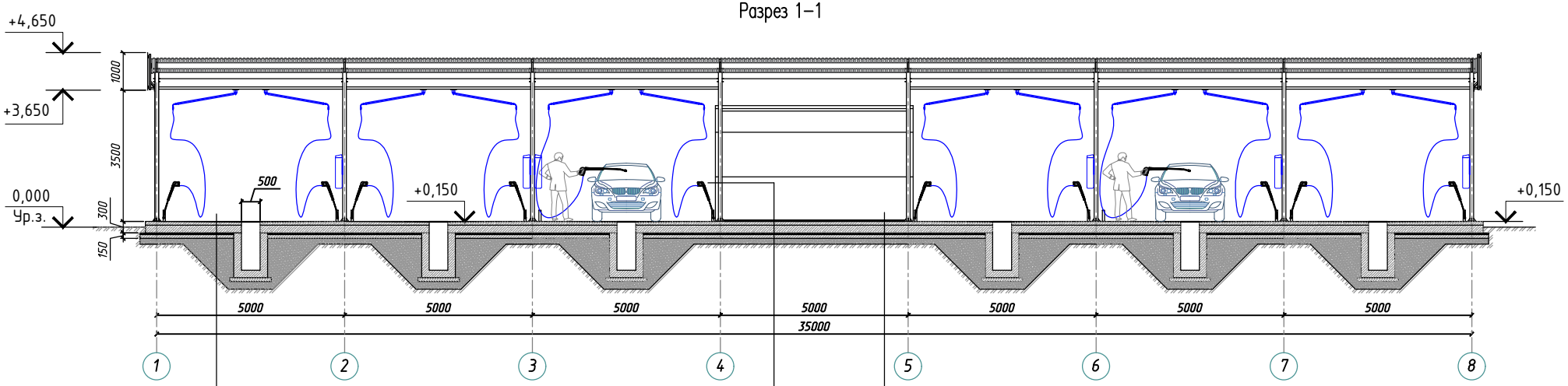

Покрытие – наливное самовыравнивающееся "Sikafloor" – 357 (альтернатива – mastertop) с нескользящей поверхностью с посыпкой кварцевым песком	2мм
Основной слой Icolift@Elastomastic TF	3мм
Грунтовка – "Sikafloor" – 156	3мм
Конструкция теплого пола с разуклонкой поверхности	80–100мм
Фундаментная плита (бетон класса B25 W6)	200мм
Защитная цементно-песчаная стяжка марки М150	20мм
Гидроизоляция – два слоя "Технэласта – ЗПП" ТУ 5774-003-00287852-99	10мм
Выравнивающая стяжка из цементно-песчаного раствора марки М150	20мм
Бетонная подготовка из бетона класса В7,5 ГОСТ 26633-2012	100мм
Утрамбованный грунт основания	

Керамогранит с нескользящей поверхностью на прослойке из влагостойкого клеящего состава с затиркой швов	15мм
Защитная цементно-песчаная стяжка марки М150	20мм
Гидроизоляция "Технэласт-ЗПП" ТУ 5774-003-00287852-99	5мм
Фундаментная плита (бетон класса B25 W6)	300мм
Защитная цементно-песчаная стяжка марки М150	20мм
Гидроизоляция – два слоя "Технэласта – ЗПП" ТУ 5774-003-00287852-99	10мм
Выравнивающая стяжка из цементно-песчаного раствора марки М150	20мм
Бетонная подготовка из бетона класса В7,5 ГОСТ 26633-2012	100мм
Утрамбованный грунт основания	

Разрез 2–2

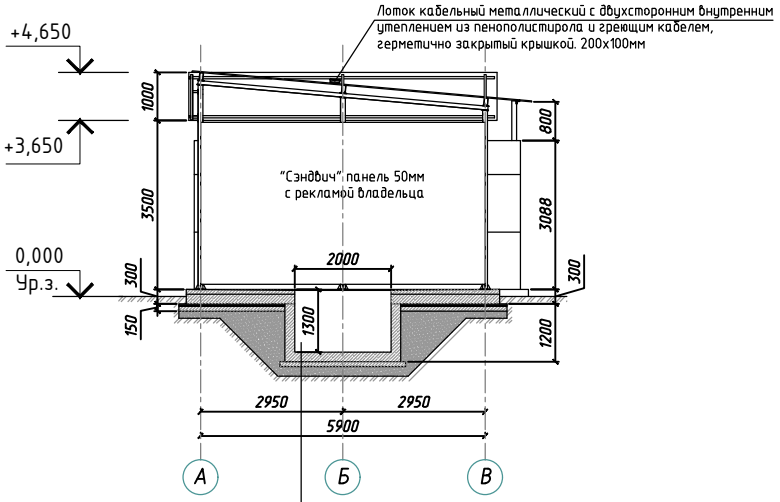

Керамогранит с нескользящей поверхностью на прослойке из влагостойкого клеящего состава с затиркой швов	15мм
Штукатурка цементно-песчаным раствором марки М150 с затиркой поверхности	15мм
Гипсоволокнистый лист ТИГИ КНАУФ	12,5мм
Гидроизоляция – два слоя "Технэласта – ЗПП" ТУ 5774-003-00287852-99	5мм
"Сэндвич" панел фирмы "Метал Профиль"	100мм

Гидроизоляция	10мм
Бетон класса B25 W6 с затиркой и железнением поверхности лотка	200мм
Бетонная подготовка из бетона класса В7,5 ГОСТ 26633-2012	100мм
Утрамбованный грунт основания	

Изм.	Кол.уч	Лист	N док.	Подпись	Дата	13–2018/01 АР		
						Автомойка самообслуживания на 6 постов		
Разраб.						Проект многоразового использования	Стадия	Лист	Листов
Проверил							П	5	8
ГИП									
						Разрез 1–1, разрез 2–2		
Н. контр.									

Формат А3

План коммуникаций

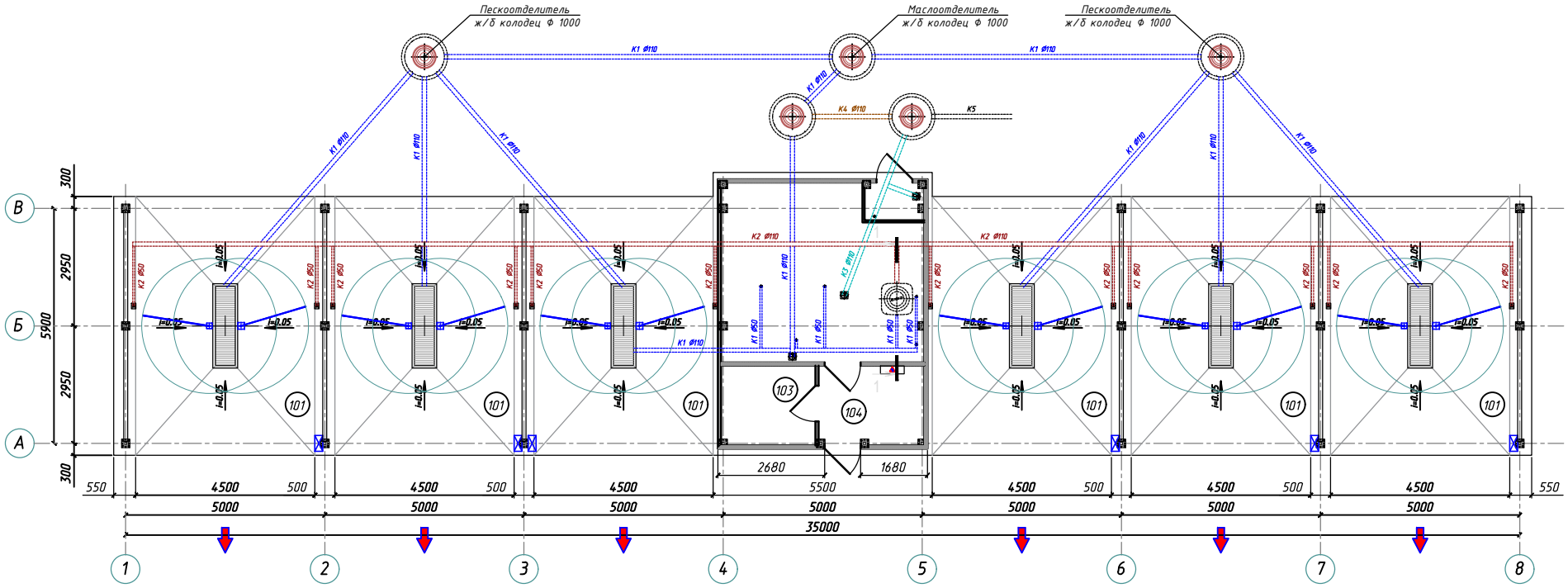

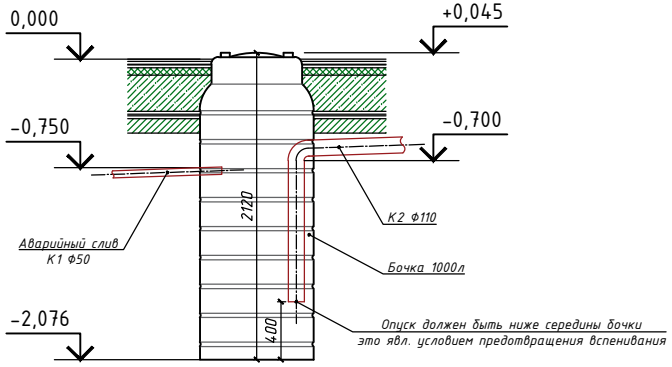

Условные обозначения канализации:

К1 -оборотная вода(производственная)
К2 - система антифрост
К3 - сточная(бытовая)
К4 - аварийный перелив
К5 - центральная

Изм.	Кол.уч	Лист	N док.	Подпись	Дата	13–2018/01 АР		
						Автомойка самообслуживания на 6 постов		
Разраб.						Проект многоразового использования	Стадия	Лист	Листов
Проверил							П	6	8
ГИП									
						Технология организации сливов		
Н. контр.									

Формат А3

План технического помещения

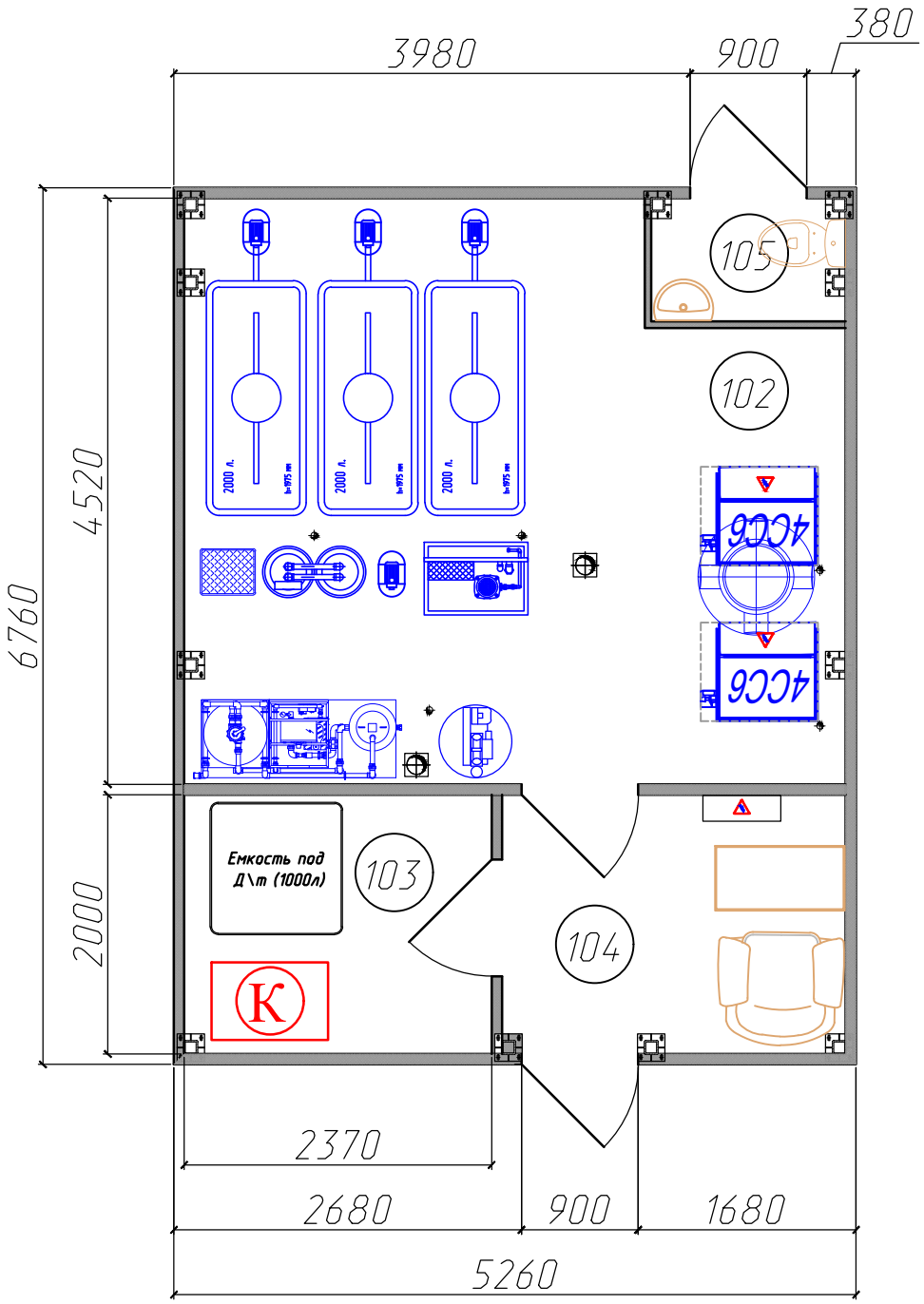

Изм.	Кол.уч	Лист	N док.	Подпись	Дата	13–2018/01 АР		
						Автомойка самообслуживания на 6 постов		
Разраб.						Проект многоразового использования	Стадия	Лист	Листов
Проверил							П	7	8
ГИП									
						Техническое помещение		
Н. контр.									

Формат А4

План подвода

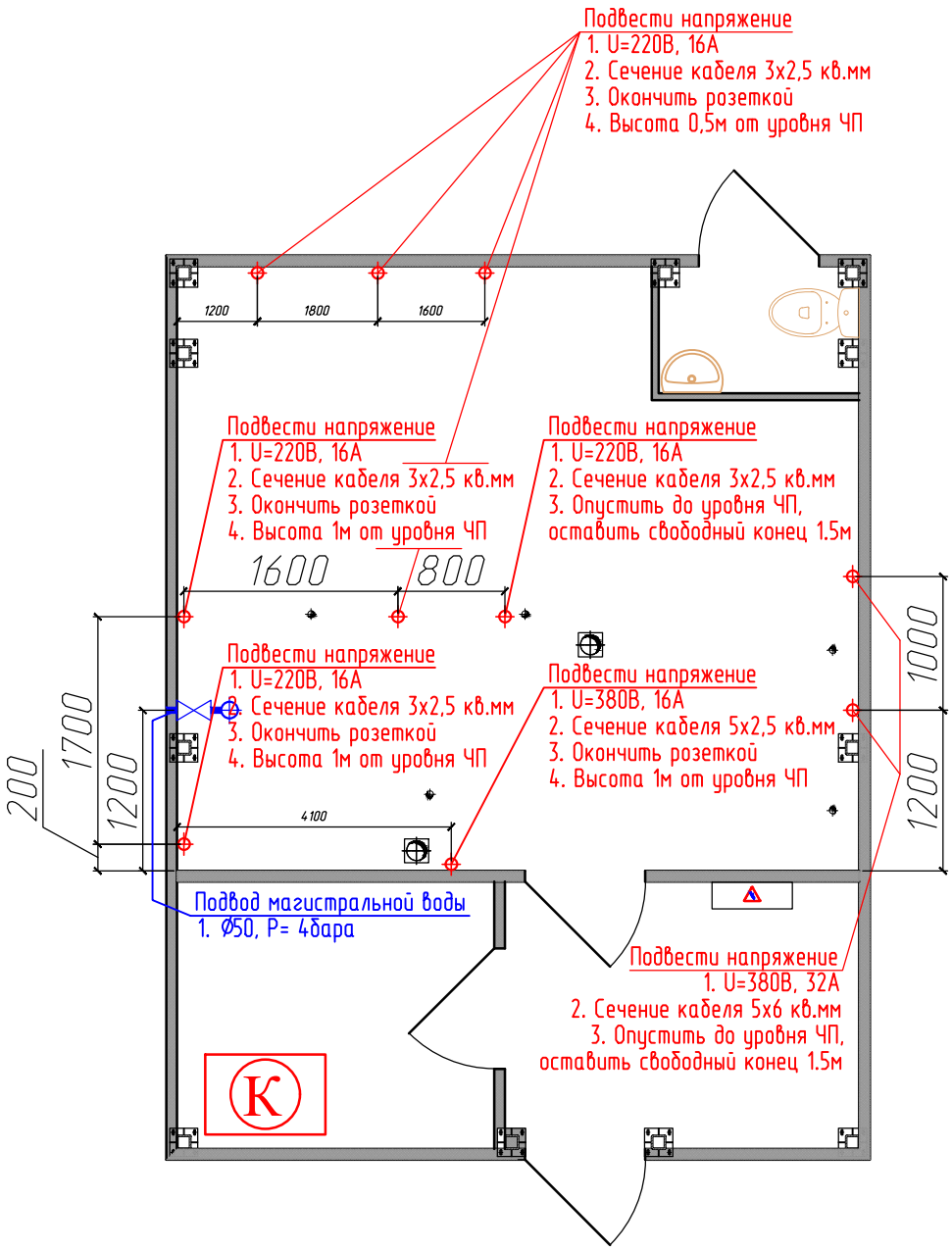

						13–2018/01 АР		
						Автомойка самообслуживания на 6 постов		
Изм.	Кол.уч	Лист	N док.	Подпись	Дата			
Разраб.						Проект многоразового использования	Стадия	Лист	Листов
Проверил							П	8	8
ГИП									
						Точки подвода		
Н. контр.								

Формат А4